m-unit V.2
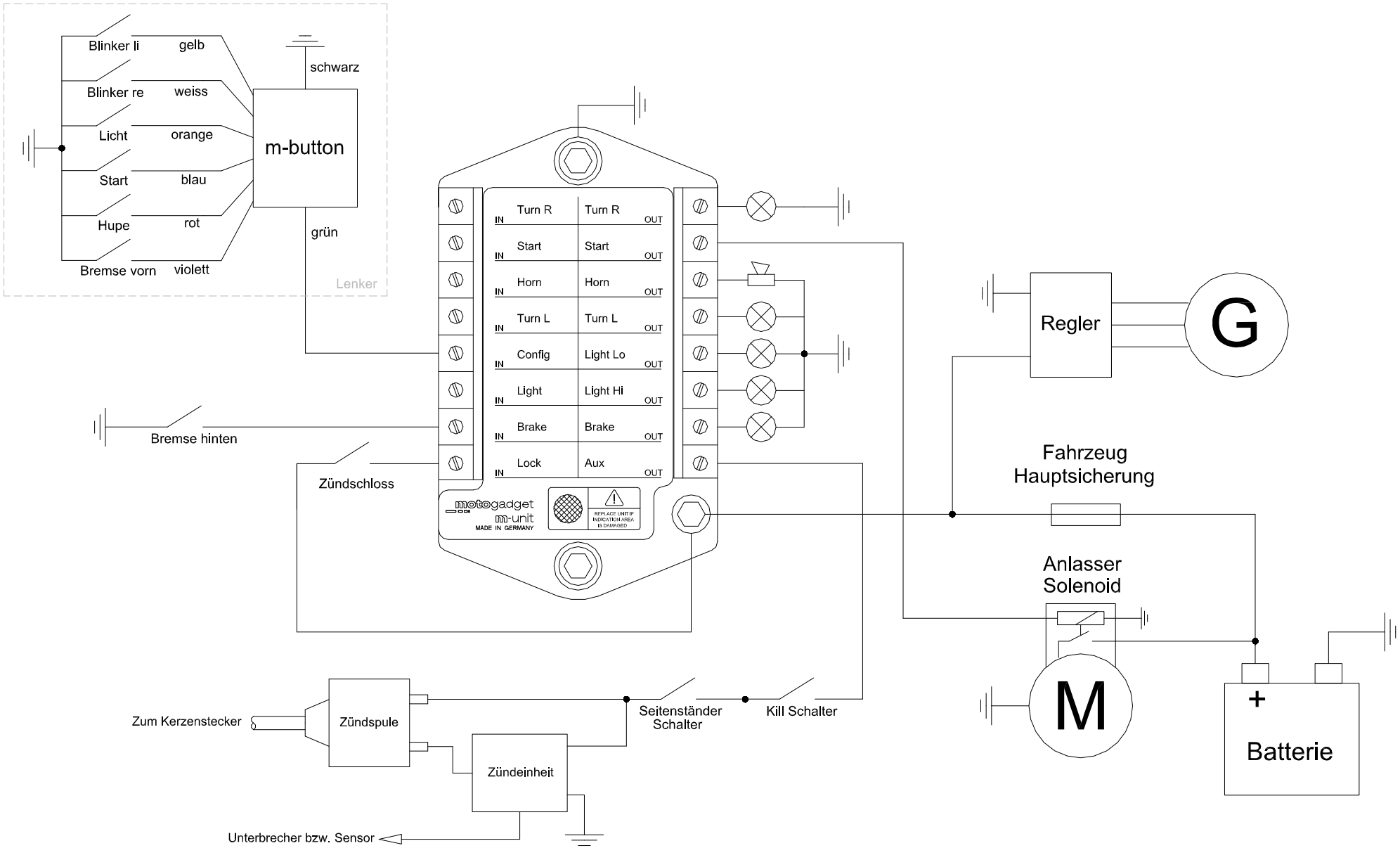
motogadget